Инструкция на дозатор-диспенсер автоматический сенсорный V-450

Устройство предназначено для дозирования жидкостей (в том числе антисептиков на спиртовой и водной основе, мыла) из стандартного ПЭТ флакона с диаметром горловины 28 миллиметров.

Комплектность поставки: дозирующий блок (**ДБ**) на установочной плате; ключ замка поворотного устройства; уплотняющая прокладка; элементы питания 2А - 4 штуки; шурупы для крепления дозатора к стене.

Устройство дозатора: **ДБ** смонтирован на поворотном кронштейне установочной платы с замком, предохраняющим дозатор от несанкционированного доступа. На верхней панели **ДБ** имеется резьбовое отверстие для установки флакона с жидкостью. На нижней панели расположено зубчатое колесо - регулятор дозы с **выключателем «ON-OFF»**. Доза регулируется в диапазоне от 0 до 4,5 мл поворотом регулятора по часовой стрелке. С тыльной стороны дозирующего блока расположена крышка блока питания.

Подготовка устройства к работе:

1. Распаковать дозатор, проверить комплектность.
2. Убедиться, что замок поворотного устройства, открыт, а электропривод дозатора выключен (регулятор дозы находится в положение «OFF»).
3. Удерживая пластину кронштейна перед собой, повернуть дозирующий блок, движением к себе. Закрепить установочную плату дозатора на стене с помощью шурупов.
4. Открыть блок питания, потянув фиксатор крышки батарейного отсека на себя. Вставить элементы питания, в соответствии с обозначениями «плюс/минус» в батарейном отсеке, и закрыть крышку до щелчка.
5. Открыть флакон с жидкостью и поместить уплотняющую прокладку на флакон.
6. Плотно вкрутить флакон в резьбовое отверстие адаптера. Флакон в рабочем положении не должен упираться в установочную плату.
7. Повернуть дозирующий блок флаконом «вверх» движением от себя до щелчка.
8. Закрыть замок дозирующего блока ключом и включить электропривод дозатора (регулятор дозы находится в положение «ON»).
9. Установить необходимую дозу жидкости, вращением регулятора.

НЕ ДОПУСКАЕТСЯ:

- мыть дозатор под водой и стерилизовать,
- прочищать отверстие подачи жидкости механическим способом,
- перекручивать регулятор дозы,
- поворачивать дозирующий блок, предварительно не открыв замок поворотного устройства ключом,
- заклеивать сенсор скотчем, жвачкой и т.п.,
- ронять дозатор и наносить механические повреждения,
- устанавливать флаконы с горячими растворами,

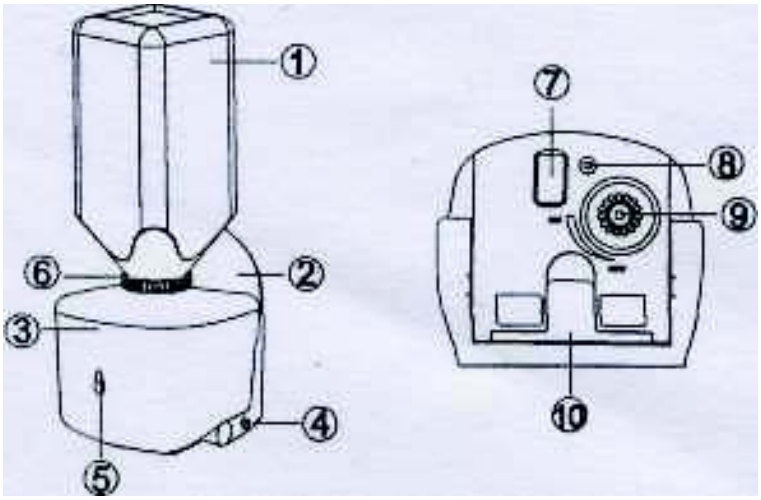

1. Флакон с антисептиком, вставленный в дозирующий блок.
2. Установочная плата.

3. Дозирующий блок.
4. Отверстие для ключа.
5. Индикатор работы элементов питания.
6. Резьбовой адаптер для установки флакона
7. Сенсор
8. Отверстие подачи жидкости
9. Регулятор дозы с выключателем электропривода «on-off»
10. Фиксатор (защелка) крышки блока питания.

*** при переходе на другой тип дозируемой жидкости необходимо промыть дозатор 100 – 200 миллилитрами дистиллированной воды.**

ГАРАНТИЙНЫЕ ОБЯЗАТЕЛЬСТВА

Изготовитель обязуется в течение гарантийного срока производить бесплатный ремонт дозирующего блока (или его замену в случае невозможности ремонта), при условии соблюдения пользователем вышеприведённой инструкции. Гарантийный срок эксплуатации - 1 год с момента продажи изделия.